Armatura v vzdolžnem prerezu, M 1:50

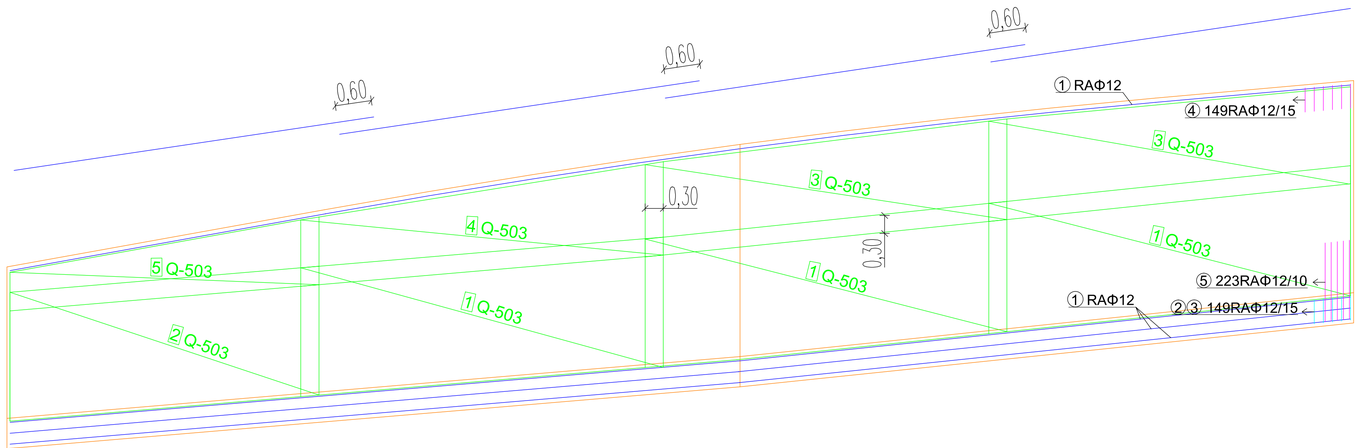

Razrez mrež, M 1:50

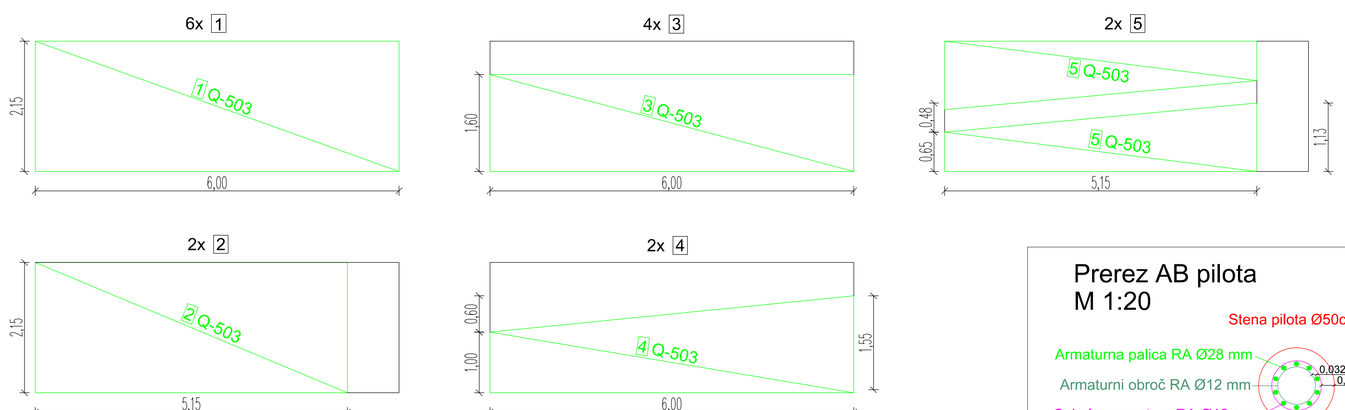

Armatura v AB zidu
M 1:40

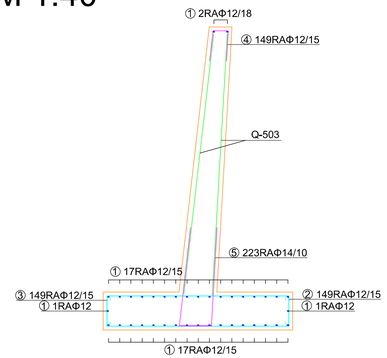

Armatura v AB pilotu
M 1:40

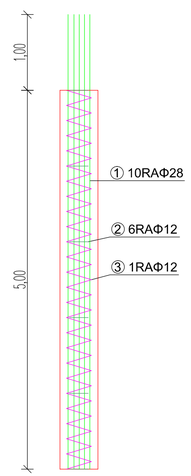

Prerez AB pilota
M 1:20

Sidranje armature AB pilota, M 1:25

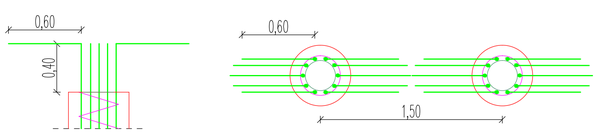

Palična armatura B 500 B - AB zid

Ozn.	Oblika in mere (cm)	Φ (mm)	Lg (m)	N (kos)	Lgn (m)
1	600	12	6,00	152	912,0
2	6, 6, 40, 40, 240	12	3,32	149	494,7
3	240, 40, 40, 6, 6	12	3,32	149	494,7
4	20, 40, 40, 40, 40, 40	12	0,80	149	119,2
5	130, 130, 130, 43, 130	12	3,03	223	675,7

Skupaj:

Φ (mm)	Lgn (m)	Teža na enoto (kg/m)	Teža (kg)
12	2696,3	0,911	2456,4
Skupna teža:			2456,4

Mrežna armatura S500

Ozn.	Tip mreže	B (m)	L (m)	Površina (m2)	N (kos)	Teža na enoto (kg/kos)	Teža (kg)
	Q-503	2,15	6,00	12,9	15	102,99	1544,9
Skupna teža:							1544,9

Palična armatura B 500 B - AB piloti

Ozn.	Oblika in mere (cm)	Φ (mm)	Lg (m)	N (kos)	Lgn (m)
1	600	28	6,00	290	1740,0
2	d=24,8, 6	12	0,90	174	156,6
3	d=32,8, 0,20, 5,00	12	27,1	29	785,9

Skupaj:

Φ (mm)	Lgn (m)	Teža na enoto (kg/m)	Teža (kg)
12	942,5	0,911	858,7
28	1740,0	4,956	8623,5
Skupna teža:			9482,2

BLAN d.o.o.	NAZIV	IME IN PRIIMEK	IDENT.ŠT. IZS	PODPIS
Storitve v gradbeništvu in rudarstvu Aškerčeva ulica 50 3330 Mozirje	OP:	Andrej Blažič	RG 0119	
	obdelal:	Jernej Remic		

objekt:	Optimus inženiring d.o.o. Cesta Lampreče, Črna na Koroškem	Št.proj.:	GM - 27/2014
		Št.načrta:	
		Šifra CC:	
faza:	PGD, PZI	merilo:	datum: 17.2.2014
opis risbe:	Armaturni načrt	del risbe:	

št. odseka:	arhivska št.:	faza/objekt:	šifra risbe:
št. priloge:	G.6	avtor risbe:	Andrej Blažič
		ident.št.risbe:	