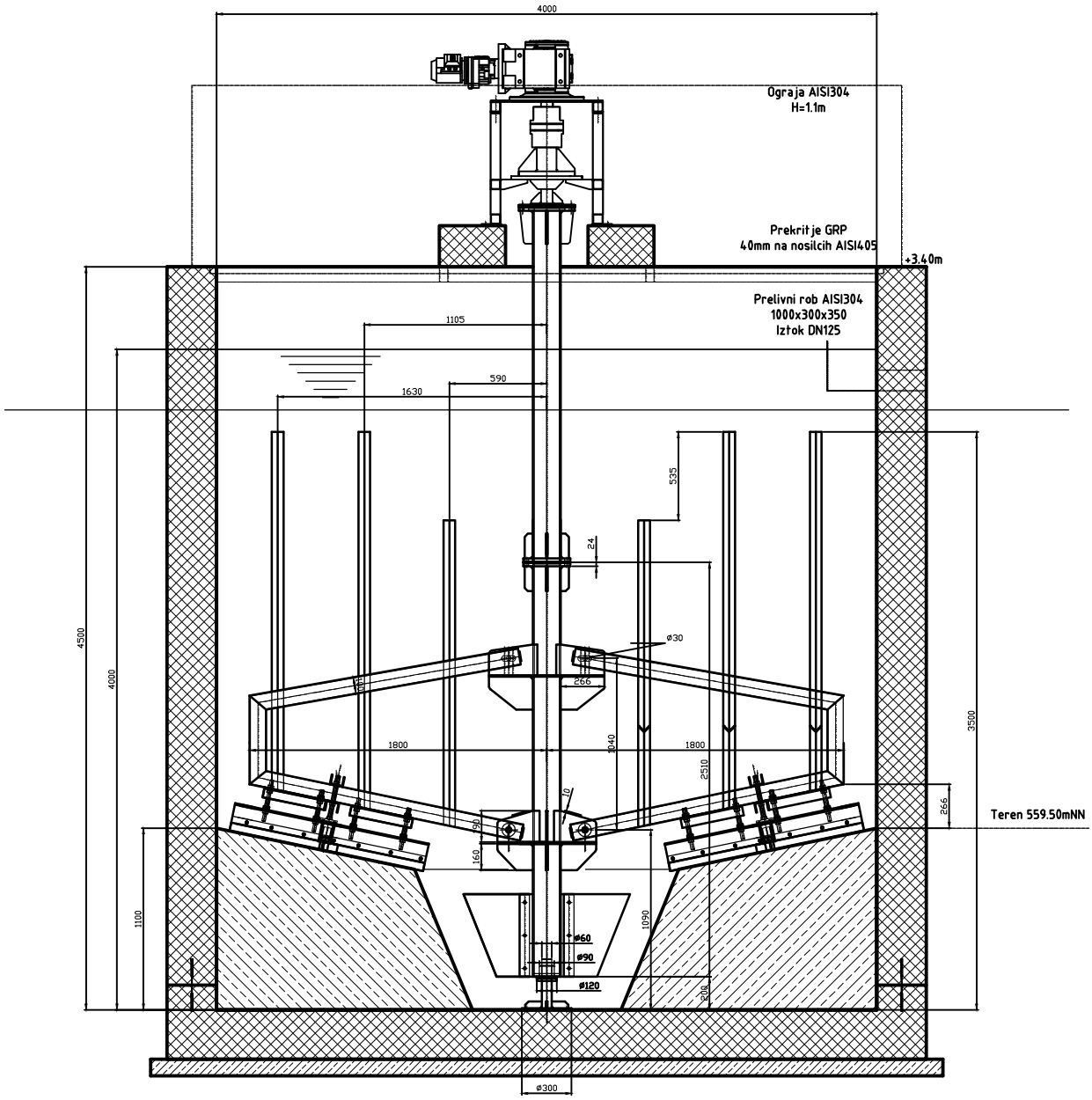

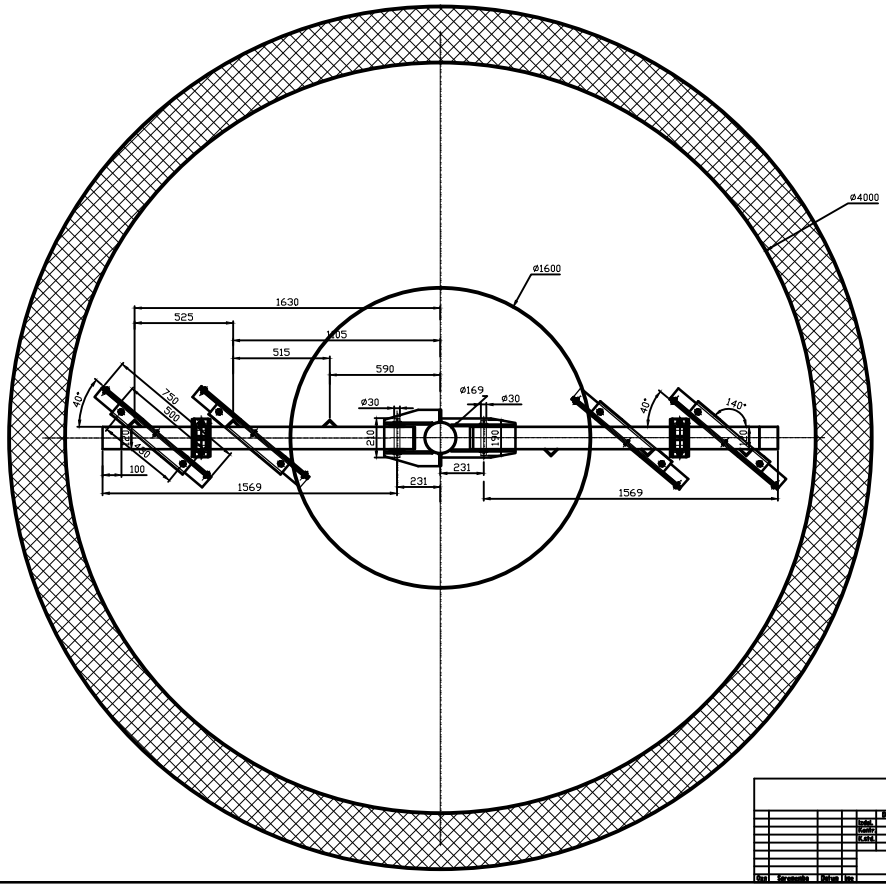

LIST 3.6.4.

						Datum	Ime
					Izdel.		
					Kontr.		
					Kat.		
Obsl.	Korespondira	Datum	Ime			Modelar	Modelar_ip

Zgoščevalec
ČN Črna na Koroškem

LIST