Prerez A-A

Vzdolžni prerez - RUB Bazen

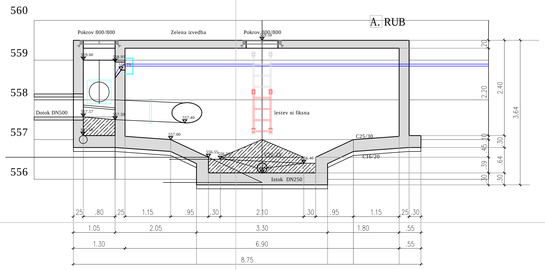

Tloris

Tloris - RUB Bazen

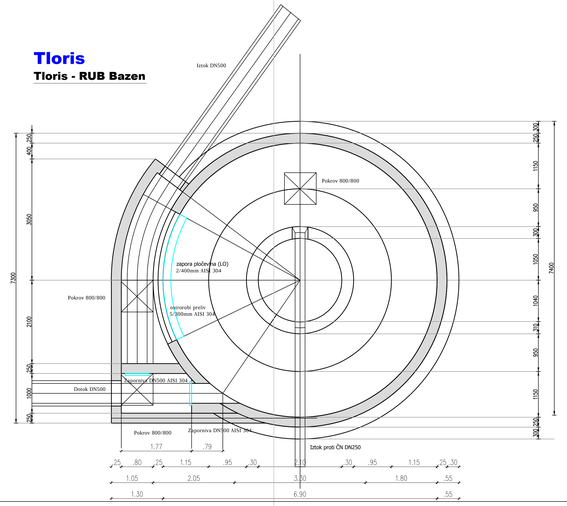

Nr	Spremembe	Datum	Name
5			
4			
3			
2			
1			

AquaData PROJEKTIVA CONSULTING

AquaData - Projektiva Consulting
LOGATEC Tovornikova 16 1370 TELEFON 01/787 3127 FAX-01/787 3128
STOPE 4 - MOBI 040/715 107- niko.antonicic@amis.net

IZS 2032

KANALSKI SISTEMI

Projekt Nr.	15011
Ime File	15011_Crna.dwg
Merilo	1 : 50
List Nr.	3.6.4.1

KANALIZACIJA ČRNA

PGD PROJEKT

Načrt RUB bazena 70m3

	Datum	Name
Projektant	Nov-2015	N. Antonič G-1287
Pregledal		

DIN 18202
Maja - Kot - Enotne tolerance pri izvedbi gradbenih del
DIN 7168-m
Skupne tolerance pri izvedbi stropne tehnike
DIN 34
upoštevati varnostne pripombe

Investitor:
Občina Črna na Koroškem,
Center 101
2393 Črna na Koroškem

Projektirano:
Logatec, Nov - 2015

Prerez A-A

Vzdolžni prerez - RUB Bazen

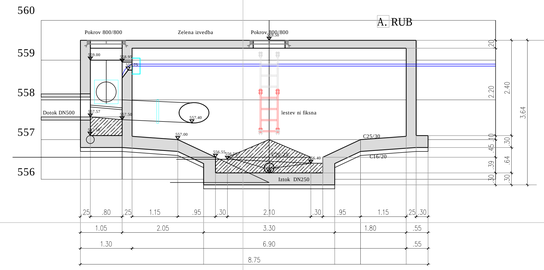

Tloris

Tloris - RUB Bazen

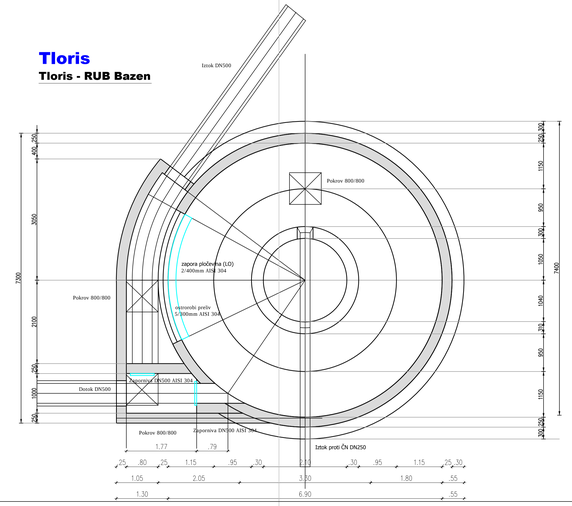

Nr	Spremembe	Datum	Name
5			
4			
3			
2			
1			

AquaData PROJEKTIVA CONSULTING

AquaData - Projektiva Consulting
LOGATEC Tovornikova 16 1370 TELEFON 01/787 3127 FAX-01/787 3128
STOPE 4 - MOBI 040/715 107- niko.antonicic@amis.net

IZS 2032

KANALSKI SISTEMI

Projekt Nr.	15011
Ime File	15011_Crna.dwg
Merilo	1 : 50
List Nr.	3.6.4.1

KANALIZACIJA ČRNA

PGD PROJEKT

Načrt RUB bazena 70m3

	Datum	Name
Projektant	Nov-2015	N. Antonič G-1287
Pregledal		

DIN 18202
Maja - Kot - Enotne tolerance pri izvedbi gradbenih del
DIN 7168-m
Skupne tolerance pri izvedbi stropne tehnike
DIN 34
upoštevati varnostne pripombe

Investitor:
Občina Črna na Koroškem,
Center 101
2393 Črna na Koroškem

Projektirano:
Logatec, Nov - 2015

Prerez A-A

Vzdolžni prerez - RUB Bazen

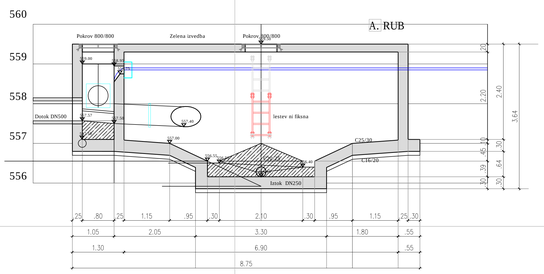

Tloris

Tloris - RUB Bazen

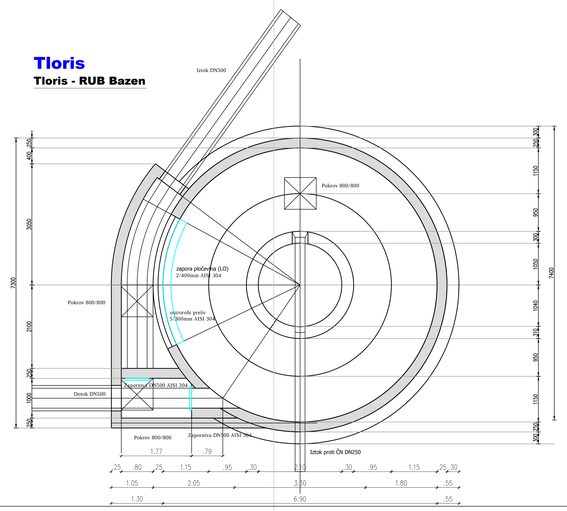

Nr	Spremembe	Datum	Name
5			
4			
3			
2			
1			

AquaData PROJEKTIVA CONSULTING

AquaData - Projektiva Consulting
LOGATEC Tovornikova 16 1370 TELEFON 01/787 3127 FAX-01/787 3128
STOPE 4 - MOBI 040/715 107- niko.antonicic@amis.net

IZS 2032

KANALSKI SISTEMI

Projekt Nr.	15011
Ime File	15011_Crna.dwg
Merilo	1 : 50
List Nr.	3.6.4.1

KANALIZACIJA ČRNA

PGD PROJEKT

Načrt RUB bazena 70m3

	Datum	Name
Projektant	Nov-2015	N. Antonič G-1287
Pregledal		

DIN 18202
Maja - Kot - Enotne tolerance pri izvedbi gradbenih del
DIN 7168-m
Skupne tolerance pri izvedbi stropne tehnike
DIN 34
upoštevati varnostne pripombe

Investitor:
Občina Črna na Koroškem,
Center 101
2393 Črna na Koroškem

Projektirano:
Logatec, Nov - 2015

Prerez A-A

Vzdolžni prerez - RUB Bazen

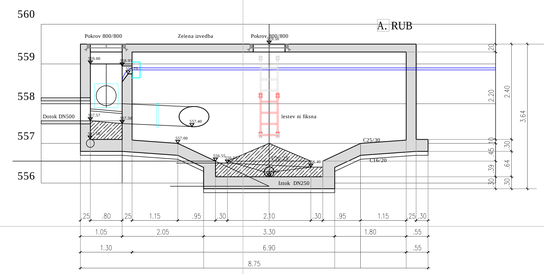

Tloris

Tloris - RUB Bazen

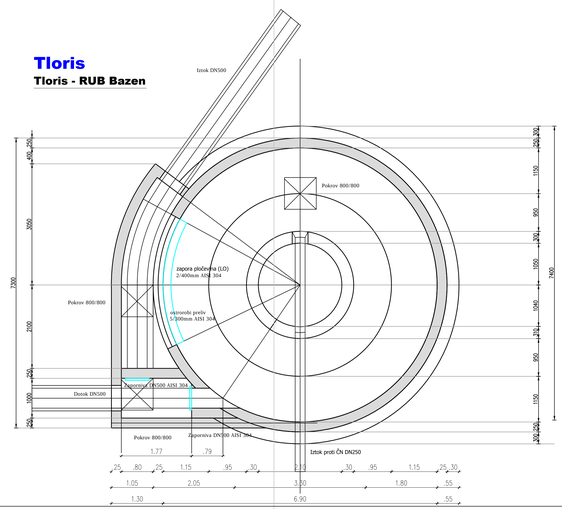

Nr	Spremembe	Datum	Name
5			
4			
3			
2			
1			

AquaData PROJEKTIVA CONSULTING

AquaData - Projektiva Consulting
LOGATEC Tovornikova 16 1370 TELEFON 01/787 3127 FAX-01/787 3128
STOPE 4 - MOBI 040/715 107- niko.antonicic@amis.net

IZS 2032

KANALSKI SISTEMI

Projekt Nr.	15011
Ime File	15011_Crna.dwg
Merilo	1 : 50
List Nr.	3.6.4.1

KANALIZACIJA ČRNA

PGD PROJEKT

Načrt RUB bazena 70m3

	Datum	Name
Projektant	Nov-2015	N. Antonič G-1287
Pregledal		

DIN 18202
Maja - Kot - Enotne tolerance pri izvedbi gradbenih del
DIN 7168-m
Skupne tolerance pri izvedbi stropne tehnike
DIN 34
upoštevati varnostne pripombe

Investitor:
Občina Črna na Koroškem,
Center 101
2393 Črna na Koroškem

Projektirano:
Logatec, Nov - 2015